ΤΕΧΝΟ - ΚΑΛ

OX-AC

Nederman

ΑΝΕΜΕΣ

876

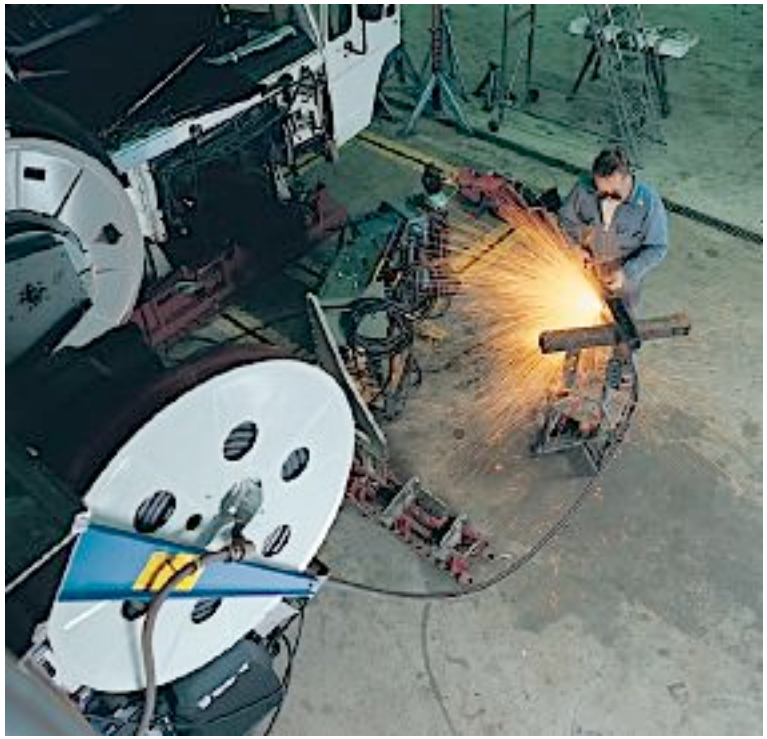

	ΠΙΕΣΗ ΛΕΙΤΟΥΡΓΙΑΣ ΜΑΧ MPa	ΕΛΑΣΤΙΚΟΣΩΛΗΝΑΣ		ΜΕ ΕΛΑΣΤΙΚΟΣΩΛΗΝΑ	ΧΩΡΙΣ ΕΛΑΣΤΙΚΟΣΩΛΗΝΑ
		ΕΣΩΤΕΡΙΚΗ ΔΙΑΜΕΤΡΟΣ mm	ΜΗΚΟΣ m		
ΟΞΥΓΟΝΟ-ΑΣΕΤΥΛΙΝΗ	2.0 (290)	2 x 6,3 (1/4)	20	30828476	30828376
		1 x 6,3 (1/4) + 1 x 10 (3/8)	15	30827276	30827176
		2 x 10 (3/8)		30827476	30827376
ΟΞΥΓΟΝΟ-ΠΡΟΠΑΝΙΟ	2.0 (290)	2 x 10 (3/8)	15	30827676	30827576

ΤΕΧΝΟ - ΚΑΛ

ΑΝΕΜΕΣ 876

ΤΥΠΟΙ	ΟΞΥΓΟΝΟΥ -ΑΣΕΤΥΛΙΝΗΣ ΟΞΥΓΟΝΟΥ -ΠΡΟΠΑΝΙΟΥ
ΜΕ ΔΙΠΛΟ ΕΝΩΜΕΝΟ ΕΛΑΣΤΙΚΟΣΩΛΗΝΑ	

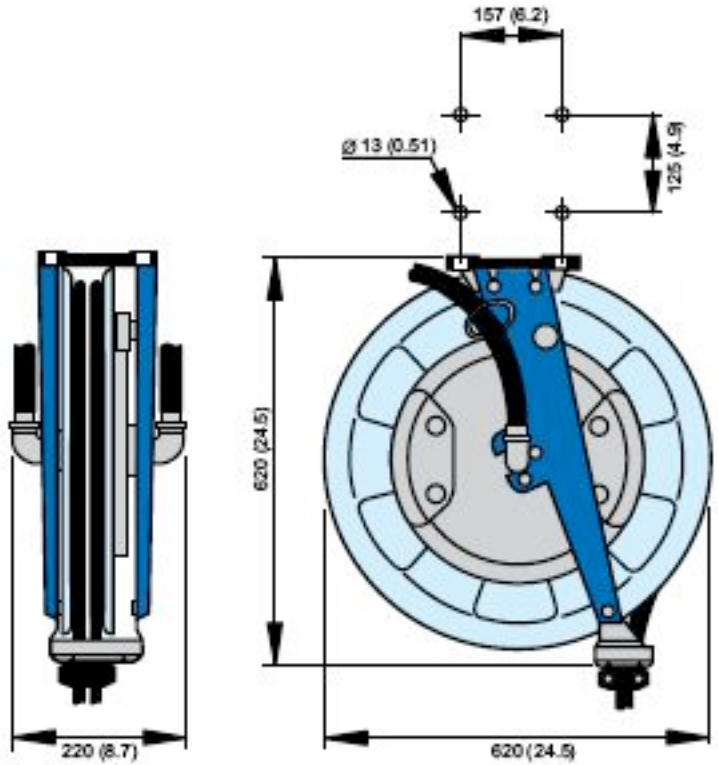

Για την απόλυτη ασφάλεια στην εγκατάστασή σας.
Περιστροφικός σύνδεσμος μεγάλης αξιοπιστίας.
Εγγύηση καλής λειτουργίας 3 ετών

ΠΡΟΔΙΑΓΡΑΦΕΣ ΔΙΠΛΟΥ ΕΛΑΣΤΙΚΟΣΩΛΗΝΑ

Εξωτερικό τμήμα και εσωτερικό τμήμα καουτσούκ
Ενδιάμεση πλέξη ενίσχυσης από συνθετικό νήμα.
Προδιαγραφή EN-559
Θερμοκρασία -20....+80°C

ΠΕΡΙΣΤΡΟΦΙΚΟ ΣΤΗΡΙΓΜΑ

ΓΑΛΒΑΝΙΣΜΕΝΟ NO.30373667
ΑΝΟΞΕΙΔΩΤΟ NO.30372408

Nederman
IMPROVING YOUR WORKSPACE

ΤΕΧΝΟ - ΚΑΛ ΕΠΕ

ΛΥΣΕΙΣ ΓΙΑ ΤΗΝ ΠΑΡΑΓΩΓΙΚΟΤΗΤΑ ΤΗΝ ΠΟΙΟΤΗΤΑ ΚΑΙ ΤΗΝ ΑΣΦΑΛΕΙΑ

ΓΡΑΦΕΙΑ
ΑΙΓΑΙΟΥ ΠΕΛΑΓΟΥΣ 65
153 42 ΑΓ.ΠΑΡΑΣΚΕΥΗ
ΤΗΛ 210 6080 604
FAX 210 6082 347

ΤΕΧΝΙΚΗ ΜΟΝΑΔΑ
ΤΟΧΗ 2
194 00 ΚΟΡΩΠΙ
ΤΗΛ 210 6627 866
FAX 210 6627 150

www. techno-kal.gr --- e-mail info@techno-kal.gr